ДАННЫЕ СИНХРОННОГО ДВИГАТЕЛЯ ТИПОРАЗМЕРА NEMA 34

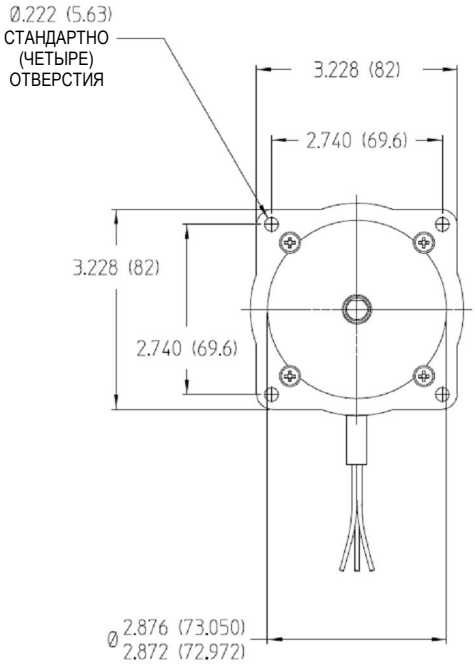

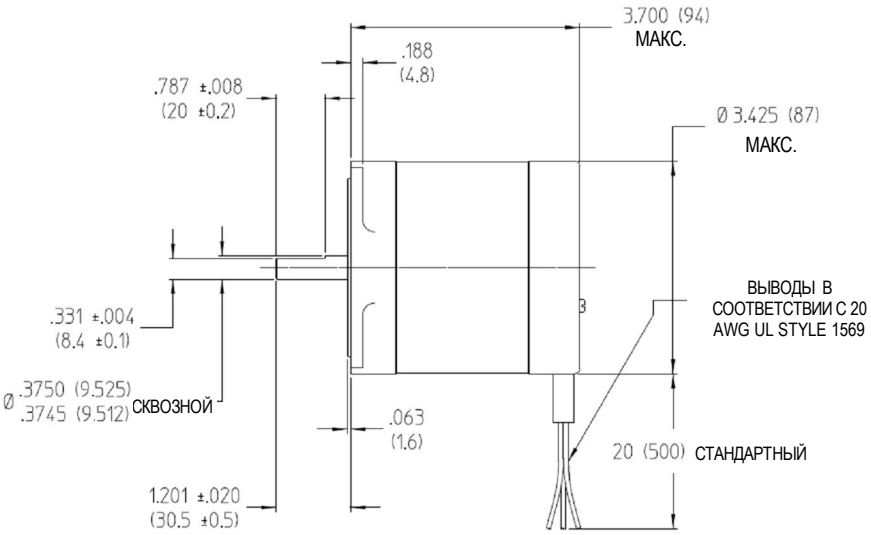

Характеристика	Единицы	SY 3437			
		0240		0450	
Частота	Гц	50	60	50	60
Скорость	об./мин	60	72	60	72
Напряжение	В	220	220	120	120
Номинальный фазный ток	А	0,24	0,24	0,45	0,45
Синхронный крутящий момент	унция·дюйм	240	240	240	240
	Нсм	170	170	170	170
Резистор	Ом	820	820	300	300
	Вт	50	50	50	50
Конденсатор	мкФ	1,60	1,25	6,3	4,0
	В	400	400	250	250
Масса двигателя	кг	2,4			
Стандартное количество выводов		3			

Стандартные характеристики

- Класс изоляции: B (130°C)
- Оптимизирован для работы с микрошагом
- Монтажный размер фланца NEMA 34
- Доступны дополнительные обмотки и опции для удовлетворения требований заказчика

Дополнительные изделия

- Редукторы
- Энкодеры

Схема подключения

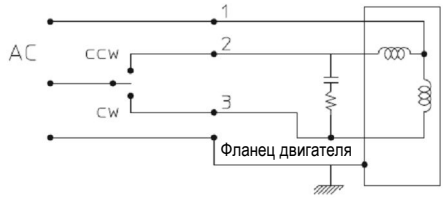

1 Белый
2 Черный
3 Красный

Вращение двигателя, если смотреть со стороны соединения

Архангельск (8182) 63-90-72, Астана (7172)727-132, Белгород (4722)40-23-64, Брянск (4832)59-03-52, Владивосток (423)249-28-31, Волгоград (844)278-03-48, Вологда (8172)26-41-59, Воронеж (473)204-51-73, Екатеринбург (343)384-55-89, Иваново (4932)77-34-06, Ижевск (3412)26-03-58, Казань (843)206-01-48, Калининград (4012)72-03-81 Калуга, (4842)92-23-67, Кемерово (3842)65-04-62, Киров (8332)68-02-04, Краснодар (861)203-40-90, Красноярск (391)204-63-61, Курск (4712)77-13-04, Липецк (4742)52-20-81, Магнитогорск (3519)55-03-13, Москва (495)268-04-70, Мурманск (8152)59-64-93, Набережные Челны (8552)20-53-41, Нижний Новгород (831)429-08-12, Новокузнецк (3843)20-46-81, Новосибирск (383)227-86-73, Орел (4862)44-53-42, Оренбург (3532)37-68-04, Пенза (8412)22-31-16, Пермь (342)205-81-47, Ростов-на-Дону (863)308-18-15, Рязань (4912)46-61-64, Самара (846)206-03-16, Санкт-Петербург (812)309-46-40, Саратов (845)249-38-78, Смоленск (4812)29-41-54, Сочи (862)225-72-31, Ставрополь (8652)20-65-13, Тверь (4822)63-31-35, Томск (3822)98-41-53, Тула (4872)74-02-29, Тюмень (3452)66-21-18, Ульяновск (8422)24-23-59, Уфа (347)229-48-12, Челябинск (351)202-03-61, Череповец (8202)49-02-64, Ярославль (4852)69-52-93